Leuze electronic

the sensor people

# Крепежные приспособления
## для оптоэлектронных датчиков

Описание изделий

# Содержание:

Крепежные приспособления - обзор и преимущества

Особенности крепежных приспособлений

Крепежные приспособления - таблица выбора модели

Крепежные приспособления - размеры и технические данные

© Все права защищены, в том числе права на перепечатку и перевод. Тиражирование или переиздание в любой форме без предварительного письменного разрешения компании Leuze electronic GmbH + Co. KG запрещены.
Компания оставляет за собой право на внесение технических изменений.

# Крепежные приспособления обзор и преимущества

Крепежные уголки из стали и нержавеющей стали, быстро и легко встраиваемые в систему

Крепления из стали и нержавеющей стали для круглых стержней различного диаметра

Прецизионные системы трехточечной калибровки лазерных датчиков

Установочные приспособления для лазерных датчиков с большим радиусом действия

Крепежные приспособления, учитывающие особенности датчиков

Крепежные приспособления для отражателей

# Особенности крепежных приспособлений легко, быстро, оригинально

***Проверенные монтажные решения для различных задач автоматизации***

### *Крепежные уголки*

✔ **Преимущество 1:** Простая и экономичная крепежная система для решения стандартных задач
✔ **Преимущество 2:** Возможность регулировки положения при вертикальном или горизонтальном монтаже

### *Крепления для круглого стержня*

✔ **Преимущество 1:** Простое крепление на круглых стержнях и пластинах
✔ **Преимущество 2:** Универсальное выравнивание благодаря запатентованному шаровому шарниру
✔ **Преимущество 3:** Быстрый монтаж с использованием всего лишь одного винта
✔ **Преимущество 4:** Модели из нержавеющей стали, например, для применения в пищевой промышленности

### *Крепежные элементы с трехточечной калибровкой*

✔ **Преимущество 1:** Прецизионная калибровка и установка лазерных датчиков

### *Установочные приспособления*

✔ **Преимущество 1:** Быстрая и удобная калибровка датчиков с большим радиусом действия
✔ **Преимущество 2:** Лазер с хорошо видимым красным лучом
✔ **Преимущество 3:** Независимость от сетевого питания благодаря батарейному питанию

| № д.зак. | Обозначение | Исполнение | | | | | | | Материал | |
|---|---|---|---|---|---|---|---|---|---|---|
| | | Крепежный уголок | Крепежный элемент с трехточечной калибровкой | Крепежная система для круглых стержней | Крепежная система для монтажных шин (С-профиль) | Крепежная система для отражателей | Крепежный переходник/ адаптер | Установочное приспособление | Металл | Нержавеющая сталь |
| Крепежные уголки | | | | | | | | | | |
| 500 60511 | BT 3 | • | | | | | | | • | |
| 501 05585 | BT 3.1 | • | | | | | | | • | |
| 501 05546 | BT 3B | • | | | | | | | • | |
| 500 36195 | BT 8 | • | | | | | | | | • |
| 500 40269 | BT 25 | • | | | | | | | | • |
| 501 05315 | BT 46 | • | | | | • | | | • | |
| 500 03374 | BT 78 | • | | | | | | | • | |
| 500 03376 | BT 85 | • | | | | | | | • | |
| 500 18415 | BT 92 | • | | | | | | | • | |
| 500 20833 | BT 95 | • | | | | | | | • | |
| 500 25570 | BT 96 | • | | | | | | | • | |
| 500 80614 | BT 96.1 | • | | | | | | | • | |
| 500 32319 | BT 96.4 | • | | | | | | | • | |
| 500 33876 | BT 318 | • | | | | | | | • | |
| 500 80776 | BT 713 | • | | | | | | | • | |
| 345899 | BT-K2 | • | | | | | | | • | |
| 560120 | BT-S | • | | | | | | | • | |
| | | | | | | | | | | |
| | | | | | | | | | | |
| Крепления на круглых стержнях | | | | | | | | | | |
| 500 35017 | BT 8-D10 | | | • | | • | | | • | |
| 500 35018 | BT 8-D12 | | | • | | • | | | • | |
| 501 06204 | BT 8-D12.5 | | | • | | • | | | | • |
| 500 35019 | BT 8-D14 | | | • | | • | | | • | |
| 500 35020 | UMS 8-D10 | | | • | | | | | • | |
| 500 35021 | UMS 8-D12 | | | • | | | | | • | |
| 500 35022 | UMS 8-D14 | | | • | | | | | • | |
| 500 35023 | UMS 8.1-D10 | | | • | | | | | • | |
| 500 35024 | UMS 8.1-D12 | | | • | | | | | • | |
| 500 35025 | UMS 8.1-D14 | | | • | | | | | • | |
| 500 35026 | UMS 8.2-D10 | | | • | | | | | • | |
| 500 35027 | UMS 8.2-D12 | | | • | | | | | • | |
| 500 35028 | UMS 8.2-D14 | | | • | | | | | • | |
| 500 40270 | UMS 25-D12 | | | • | | • | | | • | |
| 500 30556 | BT 46.1 | | | • | | • | | | • | |
| 500 82104 | BT 46.1.5 | | | • | | • | | | | • |
| 500 33785 | BT 46.2 | | | • | | • | | | • | |
| 500 82084 | BT 450.1-96 | | | • | | • | | | • | |
| 501 04897 | BT 450.3-96 | | | • | | • | | | • | |
| 500 80334 | UMS 96-95 | | | • | | | | | • | |
| 500 26204 | UMS 96 | | | • | | | | | • | |
| 500 22281 | UMS 1-01 | | | • | | | | | • | |
| 500 22282 | UMS 1-02 | | | • | | | | | • | |
| 500 22283 | UMS 1-03 | | | • | | | | | • | |
| 500 27191 | UMS 96-82 | | | • | | • | | | • | |
| | | | | | | | | | | |
| | | | | | | | | | | |

| используется для модельного ряда/типа датчика/типа отражателя | | | | | | | | | | | | | | | | | | | | | | | | | | | | | | | | | | | | | | Стр. |
|---|---|---|---|---|---|---|---|---|---|---|---|---|---|---|---|---|---|---|---|---|---|---|---|---|---|---|---|---|---|---|---|---|---|---|---|---|---|---|
| BR 3 | BR 8 | BR 18 | BR 20 | BR 25 | BR 46 | LS 64 | LS 66 | BR 72 | BR 78 | BR 85 | BR 92 | BR 95 | BR 96 | BR 97 | BR 318 | BR 418 | LRT 440 | BR 618 | BR 713 | ROD 4 | KONTURflex | MTKS 20x20 | TKS 20x40 | MTKS 20x40.1 | TKS 30x50 | MTKS 30x50.1 | TKS 30x60 | TKS 40x60 | MTKS 40x60.1 | TKS 50x50 | TKS 50x50.1 | MTKS 50x50 | TK 50x100 | TK 100x100 | TK 60 | TK 82.2 | TK 82.3 | |
| • | | | | | | | | | | | | | | | | | | | | | | | | | | | | | | | | | | | | | | 8 |
| • | | | | | | | | | | | | | | | | | | | | | | | | | | | | | | | | | | | | | | 8 |
| • | | | | | | | | | | | | | | | | | | | | | | | | | | | | | | | | | | | | | | 8 |
| | • | | | | | | | | | | | | | | | | | | | | | | | | | | | | | | | | | | | | | 8 |
| | | | | • | | | | | | | | | | | | | | | | | | | | | | | | | | | | | | | | | | 14 |
| | | | | | • | | | | | | | | | | | | • | | | | | • | | | • | • | • | • | • | • | • | • | | | | • | | 15 |
| | | | | | | | | | • | | | | | | | | | | | | | | | | | | | | | | | | | | | | | 16 |
| | | | | | | | | | | • | | | | | | | | | | | | | | | | | | | | | | | | | | | | 17 |
| | | | | | | | | | | | • | | | • | | | | | | | | | | | | | | | | | | | | | | | | 18 |
| | | • | | | | | | | | | | • | | | | | | | | | | | | | | | | | | | | | | | | | | 19 |
| | | | | | | | | | | | | | • | | | | | | | | | | | | | | | | | | | | | | | | | 20 |
| | | | | | | | | | | | | | • | | | | | | | | | | | | | | | | | | | | | | | | | 20 |
| | | | | | | | | | | | | | • | | | | | | | | | | | | | | | | | | | | | | | | | 21 |
| | | | | | | | | | | | | | | | • | • | | • | | | | | | | | | | | | | | | | | | | | 22 |
| | | | | | | | | | | | | | | | | | | | • | | | | | | | | | | | | | | | | | | | 23 |
| | | | | | | | | | | | | | | | | | | | | | • | | | | | | | | | | | | | | | | | 25 |
| | | | | | | | | | | | | | | | | | | | | | • | | | | | | | | | | | | | | | | | 25 |
| | | | | | | | | | | | | | | | | | | | | | | | | | | | | | | | | | | | | | | |
| | | | | | | | | | | | | | | | | | | | | | | | | | | | | | | | | | | | | | | |
| | • | | | | | | | | | | | | | | | | | | | | | | | | | | | | | | • | • | | | | | | 9 |
| | • | | | | | | | | | | | | | | | | | | | | | | | | | | | | | | • | • | | | | | | 9 |
| | • | | | | | | | | | | | | | | | | | | | | | | | | | | | | | | • | • | | | | | | 9 |
| | • | | | | | | | | | | | | | | | | | | | | | | | | | | | | | | • | • | | | | | | 9 |
| | • | | | | | | | | | | | | | | | | | | | | | | | | | | | | | | | | | | | | | 9 |
| | • | | | | | | | | | | | | | | | | | | | | | | | | | | | | | | | | | | | | | 9 |
| | • | | | | | | | | | | | | | | | | | | | | | | | | | | | | | | | | | | | | | 9 |
| | • | | | | | | | | | | | | | | | | | | | | | | | | | | | | | | | | | | | | | 10 |
| | • | | | | | | | | | | | | | | | | | | | | | | | | | | | | | | | | | | | | | 10 |
| | • | | | | | | | | | | | | | | | | | | | | | | | | | | | | | | | | | | | | | 10 |
| | • | | | | | | | | | | | | | | | | | | | | | | | | | | | | | | | | | | | | | 11 |
| | • | | | | | | | | | | | | | | | | | | | | | | | | | | | | | | | | | | | | | 11 |
| | • | | | | | | | | | | | | | | | | | | | | | | | | | | | | | | | | | | | | | 11 |
| | | | | • | | | | | | | | | | | | | | | • | | | | | | | | | | | | • | • | | | | | | 14 |
| | | | | | • | | | | | | | | | | | | • | | | | | | • | • | | | | | | | | | | | • | | | 15 |
| | | | | | • | | | | | | | | | | | | • | | | | | | • | • | | | | | | | | | | | • | | | 15 |
| | | | | | • | | | | | | | | | | | | • | | | | | | • | • | | | | | | | | | | | • | | | 15 |
| | | | | | | | | | | | | | • | | | | | | | | | | • | • | • | • | • | | | • | • | • | | | | | | 21 |
| | | | | | | | | | | | | | • | | | | | | | | | | • | • | • | • | • | | | • | • | • | | | | | | 21 |
| | | | | | | | | | | | | • | | | | | | | | | | | | | | | | | | | | | | | | | | 19 |
| | | | • | | | | | | | | | | • | | | | | | | | | | | | | | | | | | | | | | | | | 21 |
| | | • | | | | | | • | | | • | • | | • | | | | | | | | | | | | | | | | | | | | | | | | 18 |
| | | • | | | | | | • | | | • | • | | • | | | | | | | | | | | | | | | | | | | | | | | | 18 |
| | | • | | | | | | • | | | • | • | | • | | | | | | | | | | | | | | | | | | | | | | | | 18 |
| | | | | | | | | | | | | | | | | | | | | | | | | | | | | | | | | | | | | | • | 27 |
| | | | | | | | | | | | | | | | | | | | | | | | | | | | | | | | | | | | | | | |
| | | | | | | | | | | | | | | | | | | | | | | | | | | | | | | | | | | | | | | |

| № д.зак. | Обозначение | Исполнение | | | | | | | Материал | |
|---|---|---|---|---|---|---|---|---|---|---|
| | | Крепежный уголок | Крепежный элемент с трехточечной калибровкой | Крепежная система для круглых стержней | Крепежная система для монтажных шин (С-профиль) | Крепежная система для отражателей | Крепежный переходник/ адаптер | Установочное приспособление | Металл | Нержавеющая сталь |
| Крепежные элементы с трехточечной калибровкой | | | | | | | | | | |
| 500 35030 | BT 8-ARH | | • | | | | | | • | |
| 500 06902 | BT 16 | | • | | | | | | • | |
| 500 80152 | BT 64 | | • | | | | | | • | |
| 500 16515 | BT 66 | | • | | | | | | • | |
| 500 17436 | BT 85.1 | | • | | | | | | • | |
| 500 83189 | BT 318-ARH | | • | | | | | | • | |
| Прочие крепежные элементы | | | | | | | | | | |
| 500 36196 | BT 8-0 | | | | | | • | | • | |
| 500 35016 | BT 8-C15 | | | | • | | | | • | |
| 500 35015 | BT 8-C35x7.5 | | | | • | | | | • | |
| 500 29067 | BT 95-96 | | | | | | • | | • | |
| 500 38066 | Монтажная система ROD4-MS | | • | | | | | | • | |
| 560300 | BT-SSD | 1) | | | | | | | • | |
| 425720 | Пазовый сухарь BT-NC | | | | | | • | | • | |
| 500 09419 | ET 045-01 | | | | | • | | | • | |
| Установочные приспособления | | | | | | | | | | |
| 500 23547 | ARH 2 | | | | | | | • | • | |
| 500 80537 | ARH 10 | | | | | | | • | • | |
| 500 40739 | ARH 46 | | | | | | | • | • | |
| 500 80502 | ARH 96 | | | | | | | • | • | |

1) Набор одноосных крепежных приспособлений с возм. поворота

используется для модельного ряда/типа датчика/типа отражателя

| BR 3 | BR 8 | BR 18 | BR 20 | BR 25 | BR 46 | LS 64 | LS 66 | BR 72 | BR 78 | BR 85 | BR 92 | BR 95 | BR 96 | BR 97 | BR 318 | BR 418 | LRT 440 | BR 618 | BR 713 | ROD 4 | KONTURflex | MTKS 20x20 | TKS 20x40 | MTKS 20x40.1 | TKS 30x50 | MTKS 30x50.1 | TKS 30x60 | TKS 40x60 | MTKS 40x60.1 | TKS 50x50 | TKS 50x50.1 | MTKS 50x50 | TK 50x100 | TK 100x100 | TK 60 | TK 82.2 | TK 82.3 | Стр. |
|---|---|---|---|---|---|---|---|---|---|---|---|---|---|---|---|---|---|---|---|---|---|---|---|---|---|---|---|---|---|---|---|---|---|---|---|---|---|---|
| | | | | | | | | | | | | | | | | | | | | | | | | | | | | | | | | | | | | | | |
| | • | | | | | | | | | | | | | | | | | | | | | | | | | | | | | | | | | | | | | 12 |
| | | | | | | | | | • | | | | | | | | | | | | | | | | | | | | | | | | | | | | | 16 |
| | | | | | | • | | | | | | | | | | | | | | | | | | | | | | | | | | | | | | | | 24 |
| | | | | | | | • | | | | | | | | | | | | • | | | | | | | | | | | | | | | | | | | 23 |
| | | | | | | | | | | • | | | | | | | | | | | | | | | | | | | | | | | | | | | | 17 |
| | | | | | | | | | | | | | | | • | | | | | | | | | | | | | | | | | | | | | | | 22 |
| | | | | | | | | | | | | | | | | | | | | | | | | | | | | | | | | | | | | | | |
| | • | | | | | | | | | | | | | | | | | | | | | | | | | | | | | | | | | | | | | 12 |
| | • | | | | | | | | | | | | | | | | | | | | | | | | | | | | | | | | | | | | | 13 |
| | • | | | | | | | | | | | | | | | | | | | | | | | | | | | | | | | | | | | | | 13 |
| | | | | | | | | | | | | • | | | | | | | | | | | | | | | | | | | | | | | | | | 19 |
| | | | | | | | | | | | | | | | | | | | | • | | | | | | | | | | | | | | | | | | 24 |
| | | | | | | | | | | | | | | | | | | | | | • | | | | | | | | | | | | | | | | | 26 |
| | | | | | | | | | | | | | | | | | | | | | • | | | | | | | | | | | | | | | | | 26 |
| | | | | | | | | | | | | | | | | | | | | | | | | | | | | | | | | | • | • | | | | 27 |
| | | | | | | | | | | | | | | | | | | | | | | | | | | | | | | | | | | | | | | |
| | | | | | | | | | • | • | | | | | | | | | | | | | | | | | | | | | | | | | | | | 28 |
| | | | | | | | | | | | | | | | | | | | | | | | | | | | | | | | | | | | | | | 28 |
| | | | | | • | | | | | | | | | | | | | | | | | | | | | | | | | | | | | | | | | 29 |
| | | | | | | | | | | | | | • | | | | | | | | | | | | | | | | | | | | | | | | | 29 |

## Наименования

**BT 3** (№ для заказа 500 60511),= ①
**BT 3.1** (№ для заказа 501 05585),= ② + ③ [1)]
**BT 3B** (№ для заказа 501 05546),= ① + ② + ③

Крепежный уголок для BR 3

BT 3.1 и BT 3B используются только для моделей BR 3B!

**BT 8** (№ для заказа 500 36195)

Крепежный уголок для BR 8

## Размеры

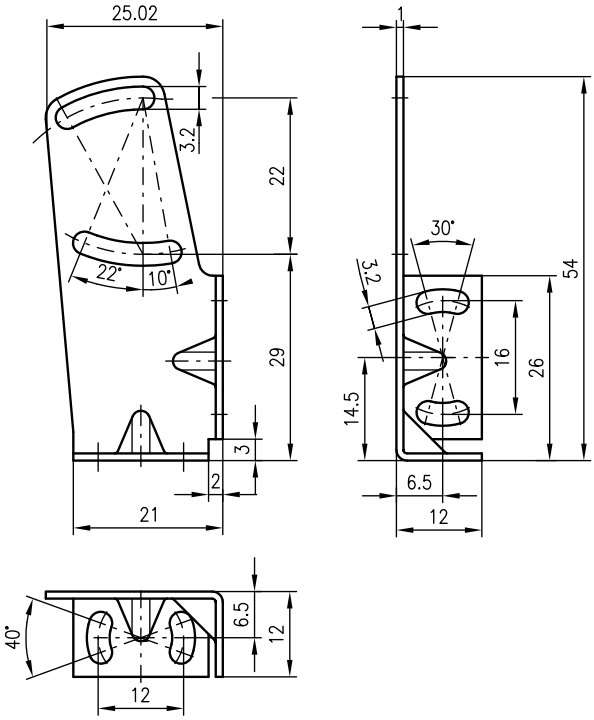


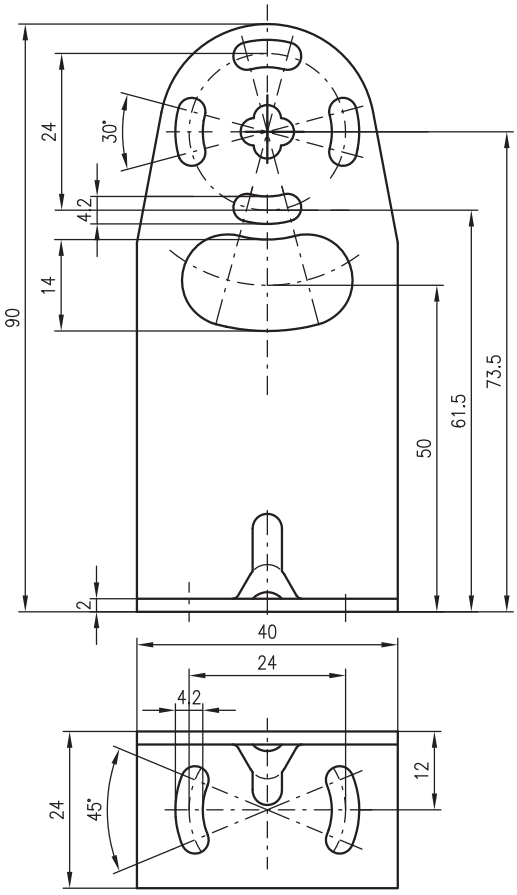


1) Кол-во в упаковке: 10 штук

## Размеры

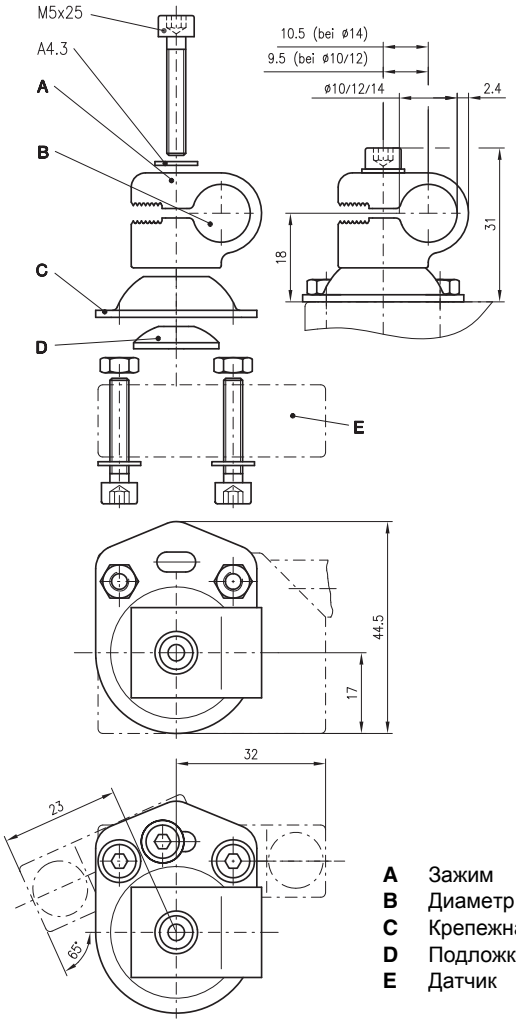


**A** Зажим
**B** Диаметр стержня
**C** Крепежная пластина
**D** Подложка
**E** Датчик

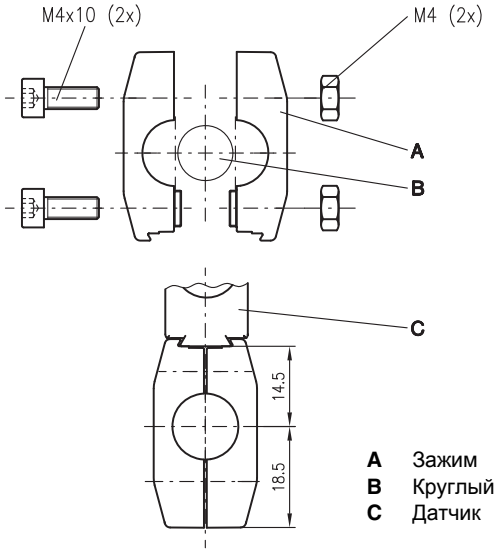


**A** Зажим
**B** Круглый стержень
**C** Датчик

## Наименования

**BT 8-D10** **(Ш10мм, № для заказа 500 35017)**
**BT 8-D12** **(Ш12мм, № для заказа 500 35018)**
**BT 8-D12.5**
**(Ш12мм, нерж.сталь, № для заказа 501 06204)**
**BT 8-D14** **(Ш14мм, № для заказа 500 35019)**

Крепежная система для BR 8 и отражателей MTKS 50x50, TKS 50x50.1

- Крепление со сквозным отверстием и круглым стержнем диаметром D = 10мм, D = 12мм или D = 14мм
- Крепление зажимом на стенках или пластинах

**UMS 8-D10** **(Ш10мм, № для заказа 500 35020)**
**UMS 8-D12** **(Ш12мм, № для заказа 500 35021)**
**UMS 8-D14** **(Ш14мм № для заказа 500 35022)**

Крепежная система для BR 8

- Ласточкин хвост с круглым стержнем диаметром D = 10мм, D = 12мм или D = 14мм
- Без шарнира

## Наименования

**UMS 8.1-D10** **(Ш10мм, № для заказа 500 35023)**
**UMS 8.1-D12** **(Ш12мм, № для заказа 500 35024)**
**UMS 8.1-D14** **(Ш14мм, № для заказа 500 35025)**

Крепежная система для BR 8

- Ласточкин хвост с круглым стержнем диаметром D = 10мм, D = 12мм или D = 14мм
- С шарниром

## Размеры

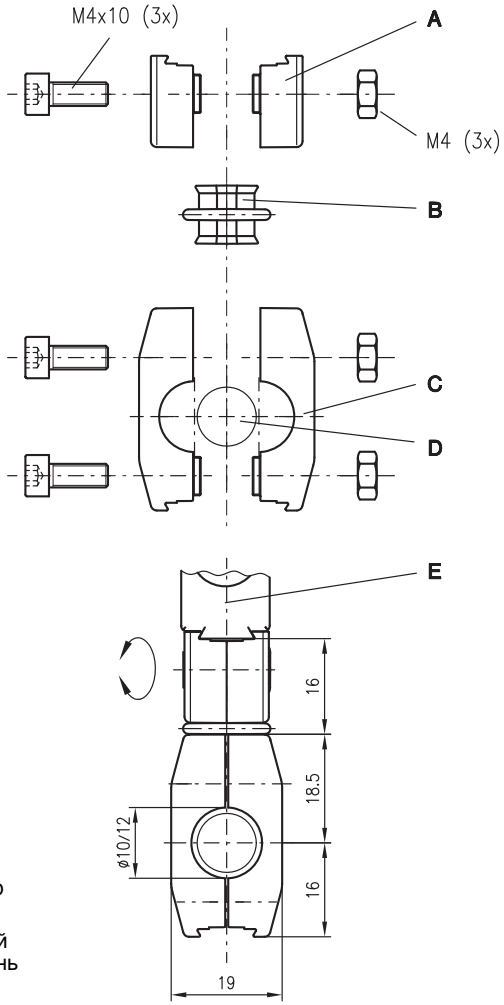


**A** Основа
**B** Шарнир
**C** Зажим
**D** Круглый стержень
**E** Датчик

## Размеры

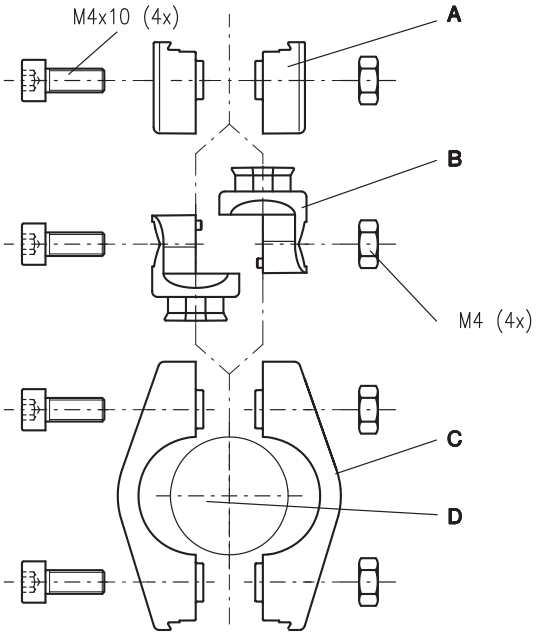


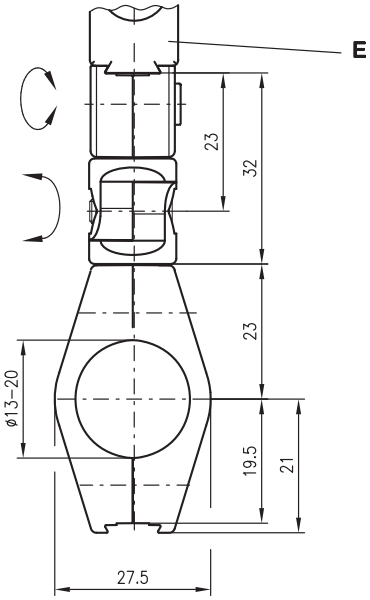


**A** Основа
**B** Шарнир
**C** Зажим
**D** Круглый стержень
**E** Датчик

## Наименования

**UMS 8.2-D10** **(Ш10мм, № для заказа 500 35026)**
**UMS 8.2-D12** **(Ш12мм, № для заказа 500 35027)**
**UMS 8.2-D14** **(Ш14мм, № для заказа 500 35028)**

Крепежная система для BR 8

- Ласточкин хвост с круглым стержнем диаметром D = 10мм, D = 12мм или D = 14мм
- С двойным шарниром

## Наименования

**BT 8-ARH** **(№ для заказа 500 35030)**

Крепежная/установочная система с качающейся пластиной для лазерных световых барьеров BR 8

**BT 8-0** **(№ для заказа 500 36196)**

Крепежная система для BR 8, крепежный блок с ласточкиным хвостом

## Размеры

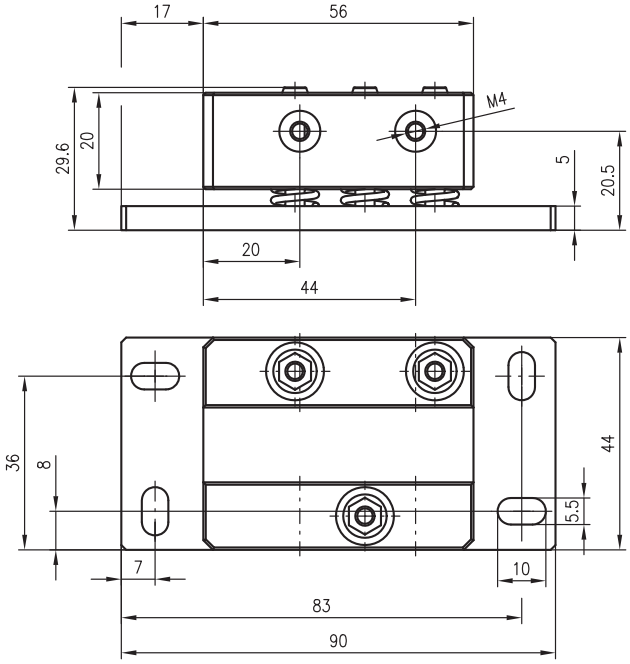


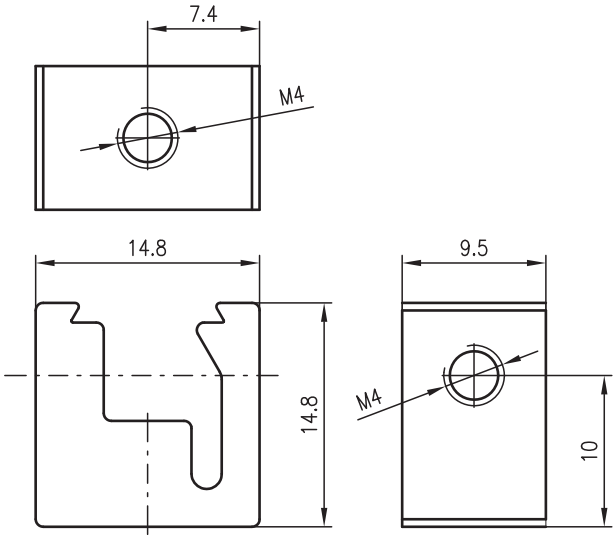

## Размеры

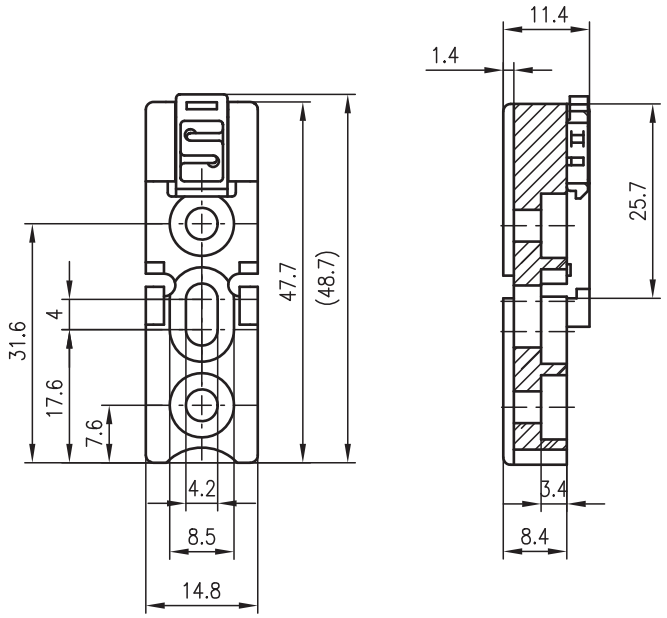


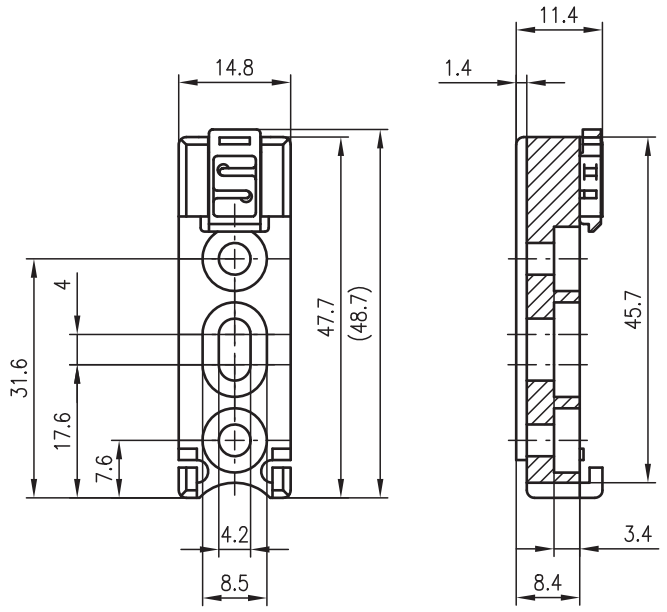


## Наименования

**BT 8-C15** **(№ для заказа 500 35016)**

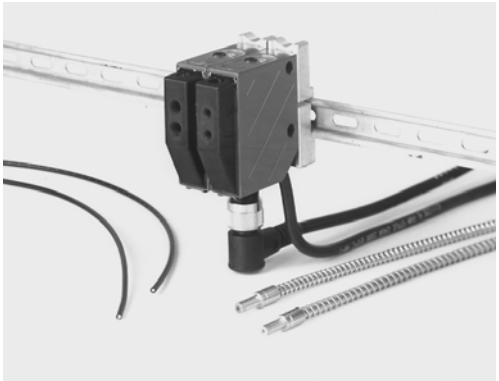

Крепежная система для BR 8,
монтажная шина с глухим отверстием C15
(для C-образного профиля 15мм)

**BT 8-C35x7,5** **(№ для заказа 500 35015)**

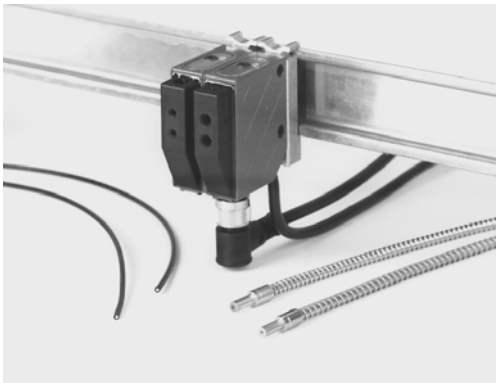

Крепежная система для BR 8,
монтажная шина с глухим отверстием
C35 x 7,5
(для C-образного профиля 35мм)

## Наименования

**BT 25** **(№ для заказа 500 40269)**

Крепежный уголок для BR 25

**UMS 25-D12** **(№ для заказа 500 40270)**

Крепежная система для BR 25, BR 713 и отражателей MTKS 50x50, TKS 50x50.1

- Крепление со сквозным отверстием и круглым стержнем диаметром D = 12мм
- Крепление зажимом на стенках или пластинах

## Размеры

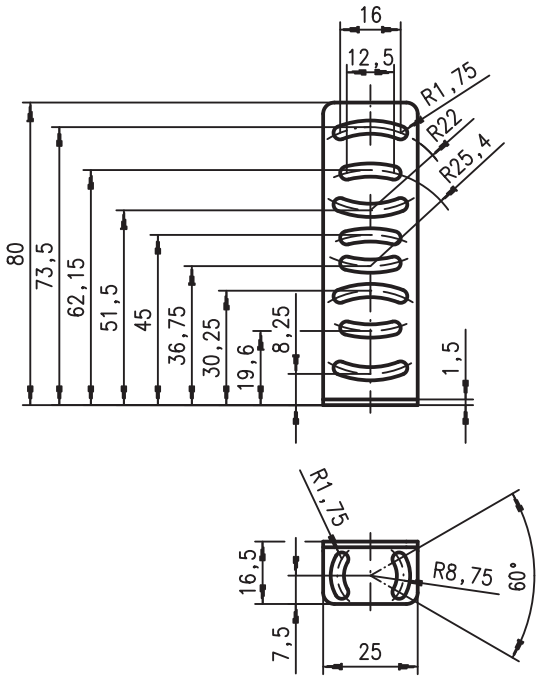


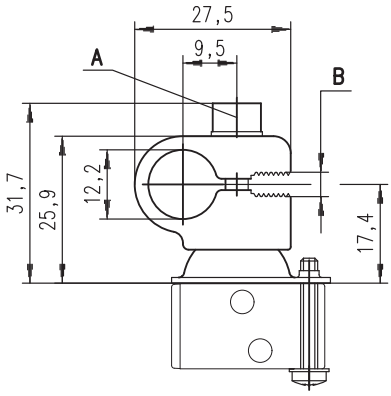


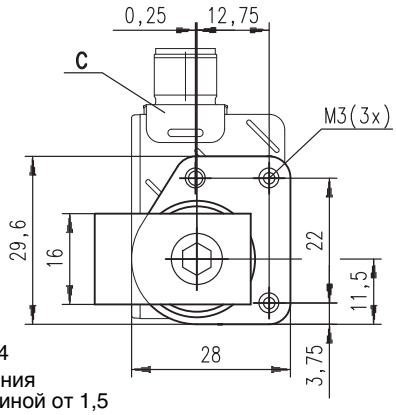


**A** Винт DIN912-M4
**B** Паз для крепления пластины толщиной от 1,5 до 3мм
**C** Датчик

## Размеры

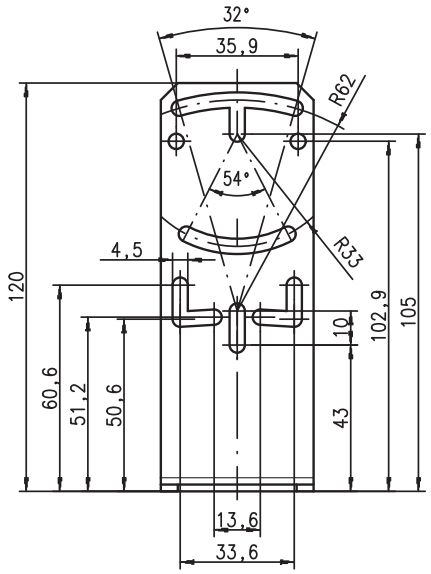


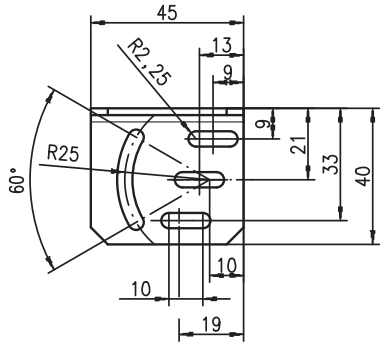


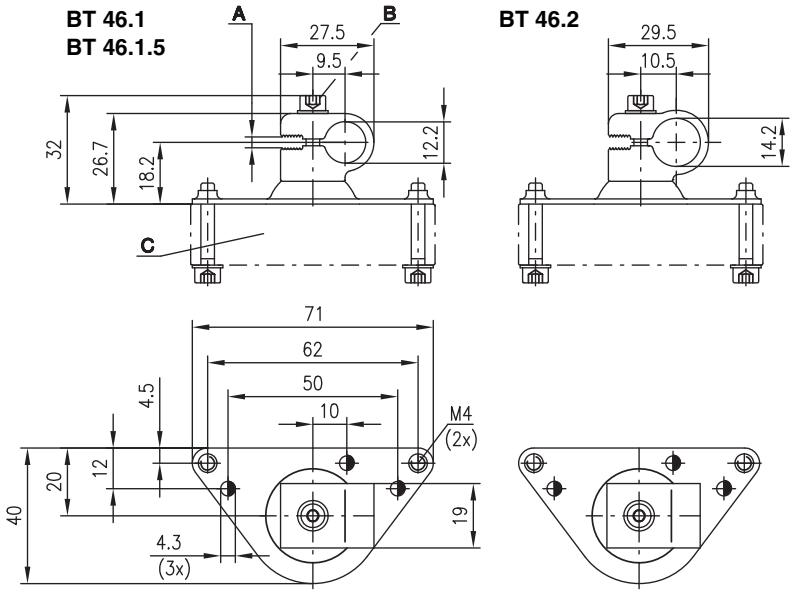


**A** Паз для крепления пластины толщиной от 1,5 до 3мм
**B** Винт DIN 912-M4
**C** Датчик

## Наименования

**BT 46** **(№ для заказа 501 05315)**

Крепежный уголок для BR 46, LRT 440 и отражателей MTKS 20x20 (на подставке), TKS 30x50, MTKS 30x50.1, TKS 30x60, TKS 40x60, MTKS 40x60.1, (M)TKS 50x50, TKS 50x50.1, TKS 82.2

**BT 46.1** **(№ для заказа 500 30556), сталь/алюминий**
**BT 46.1.5** **(№ для заказа 500 82104), нерж.сталь**
**BT 46.2** **(№ для заказа 500 33785), сталь/алюминий**

Крепежная система для BR 46, LRT 440 и отражателей TKS 20x40, MTKS 20x40.1, TK 60

- Крепление со сквозным отверстием и круглым стержнем диаметром D = 12мм или D = 14мм
- Крепление зажимом на стенках или пластинах

## Наименования

**BT 78** **(№ для заказа 500 03374)**

Крепежный уголок для BR 78

**BT 16** **(№ для заказа 500 06902)**

Крепежная/установочная система с качающейся пластиной для BR 78

## Размеры

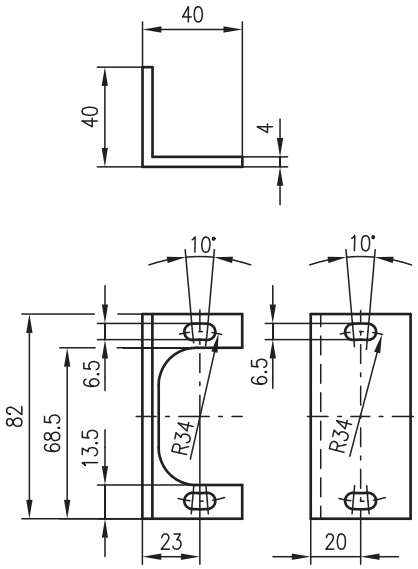


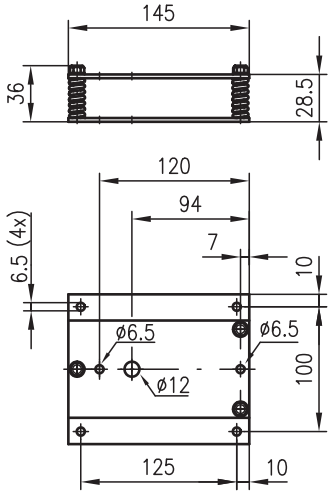

## Размеры

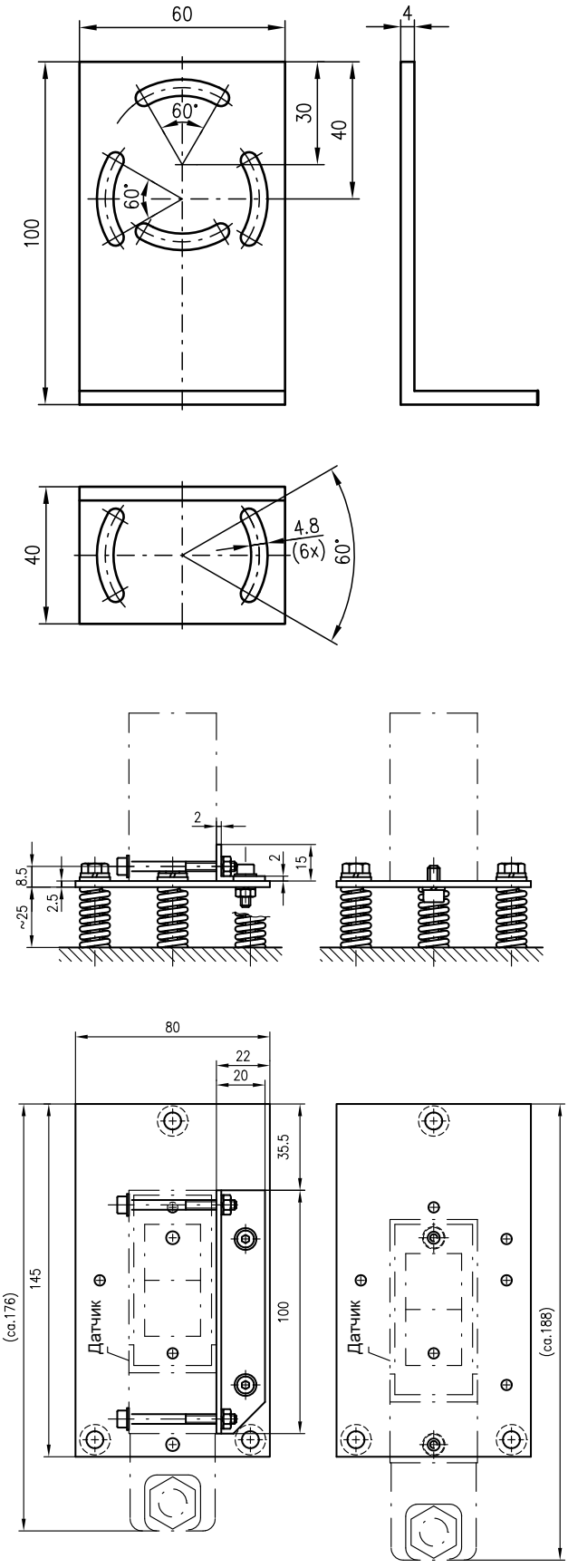


## Наименования

**BT 85** **(№ для заказа 500 03376)**

Крепежный уголок для BR 85

**BT 85.1** **(№ для заказа 500 17436)**
Крепежная/установочная система с качающейся пластиной для BR 85

## Наименования

**BT 92** **(№ для заказа 500 18415)**

Крепежный уголок для BR 92 и BR 97

**UMS 1** **состоит из:**
**UMS 1-01** **(№ для заказа 500 22281), крепление**
**UMS 1-02** **(№ для заказа 500 22282), зажим**
**UMS 1-03** **(№ для заказа 500 22283), основание**

Крепежная система для BR 18, BR 72, BR 92, BR 95 и BR 97 с круглым стержнем диаметром D = 10мм … 12мм

**Заказывать по отдельности!**

## Размеры

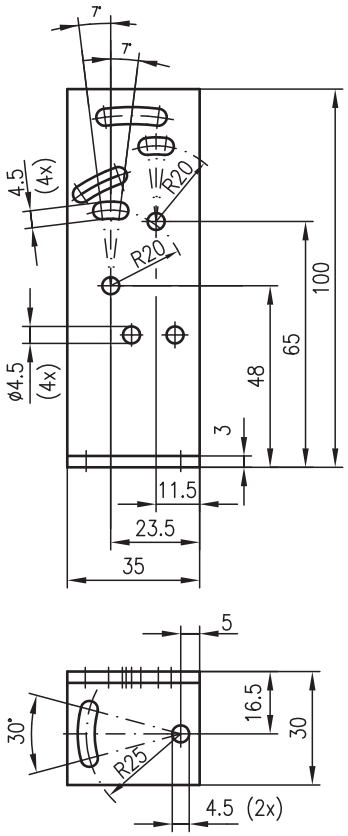


UMS 1–01

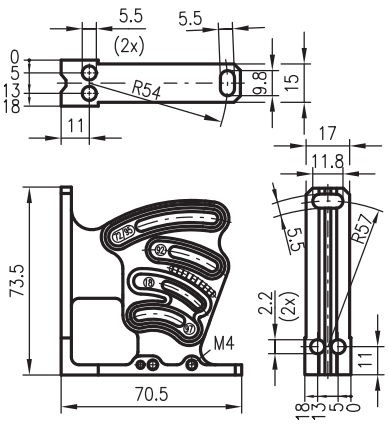


UMS 1–02

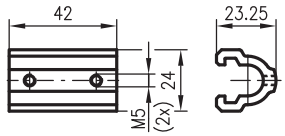


UMS 1–03

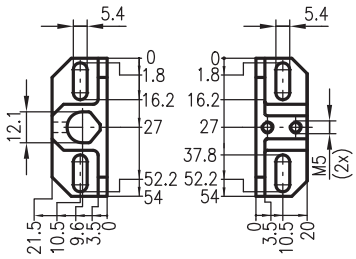

## Размеры

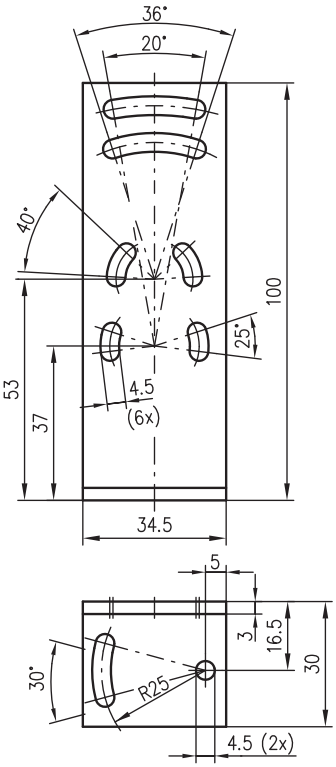


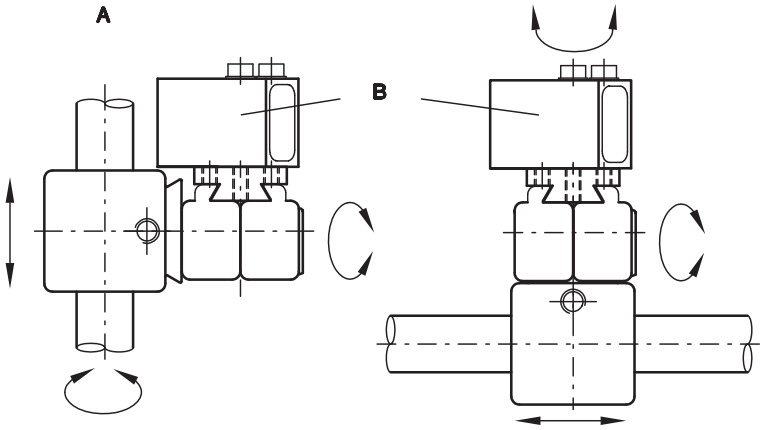


**A** Круглый стержень D = 10 … 16мм
**B** Датчик

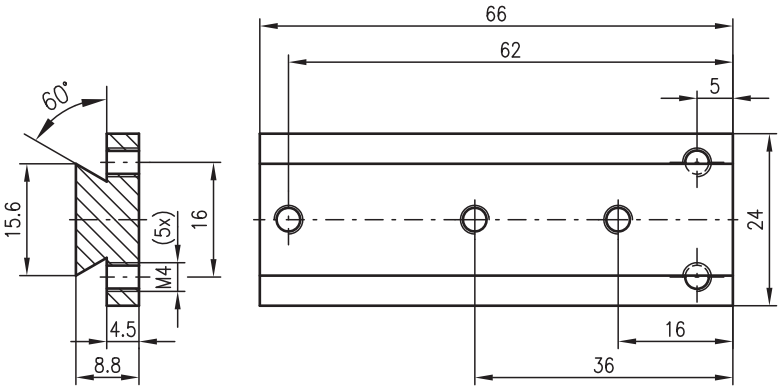


## Наименования

**BT 95** **(№ для заказа 500 20833)**

Крепежный уголок для BR 18 и BR 95

**UMS 96-95** **(№ для заказа 500 80334)**

Крепежная система для BR 95 с круглым стержнем диаметром D = 10мм … 16мм

**BT 95-96** **(№ для заказа 500 29067)**
Крепежный переходник из UMS 96-95

## Наименования

**BT 96** **(№ для заказа 500 25570)**

Крепежный уголок для BR 96

**BT 96.1** **(№ для заказа 500 80614)**
Крепежный уголок для BR 96

## Размеры

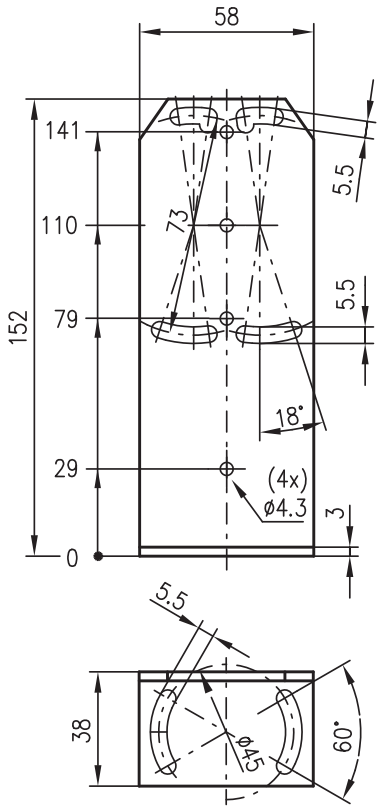


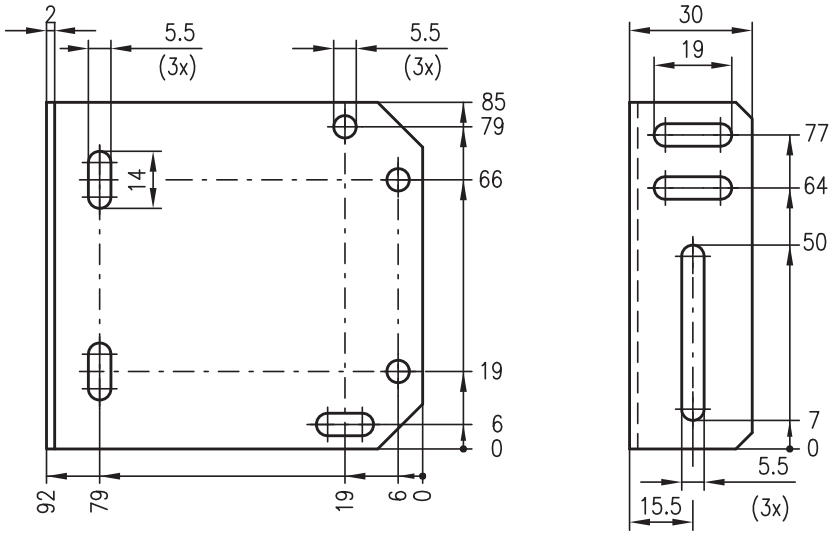

## Размеры

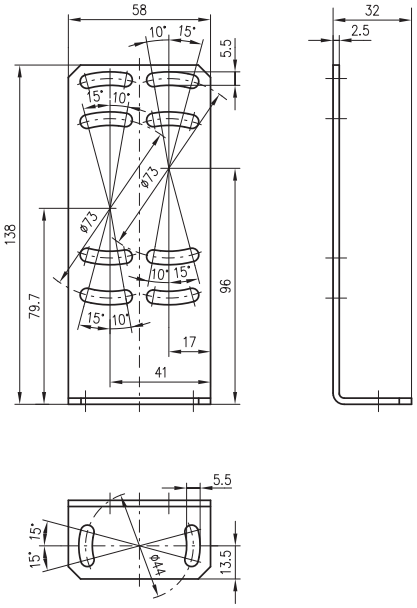


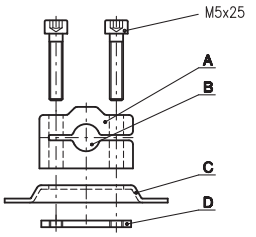


**A** Зажим
**B** Круглый стержень
**C** Крепежная пластина
**D** Подложка
**E** Датчик/ отражатель

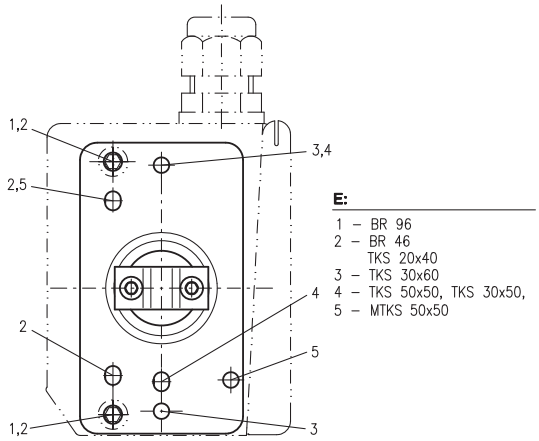


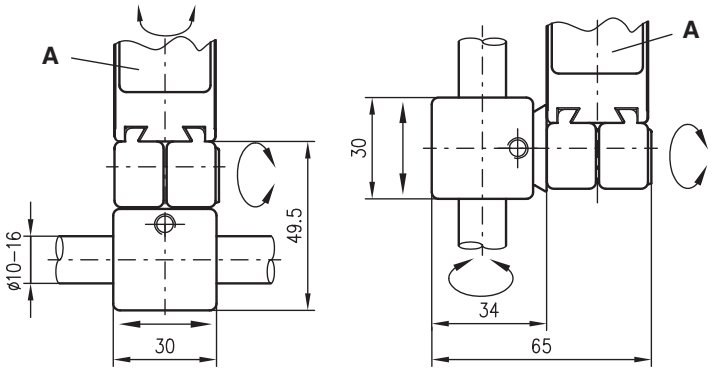


**A** Датчик

## Наименования

**BT 96.4** **(№ для заказа 500 32319)**
Крепежный уголок для BR 96

**BT 450.1-96** **(№ для заказа 500 82084), D = 10мм**
**BT 450.3-96** **(№ для заказа 501 04897), D = 12мм**

Крепежная система для BR 96, BR 46 и отражателей TKS 20x40, MTKS 20x40.1, TKS 30x50, MTKS 30x50.1, TKS 30x60, TKS 50x50, TKS 50x50.1, MTKS 50x50

- Крепление со сквозным отверстием и круглым стержнем диаметром D =10мм или D = 12мм

**UMS 96** **(№ для заказа 500 26204)**

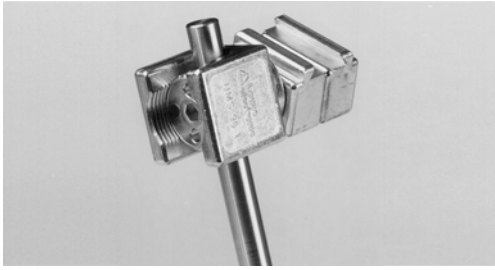

Крепежная система для BR 96 и контрастных датчиков BR 20 с круглым стержнем диаметром D = 10мм … 16 мм

## Наименования

**BT 318** **(№ для заказа 500 33876)**

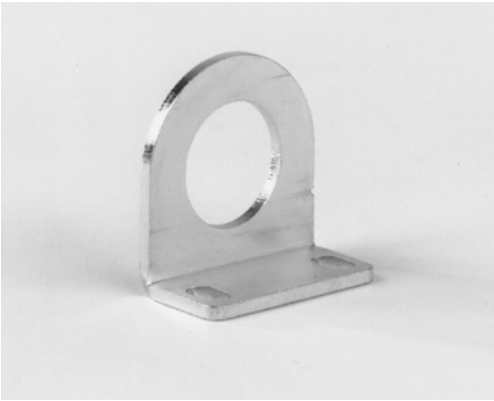

Крепежный уголок для датчиков с круглым корпусом с резьбой M18: BR 318, BR 418 и BR 618

**BT 318-ARH** **(№ для заказа 500 83189)**

Крепежная/установочная система с качающейся пластиной для BR 318

## Размеры

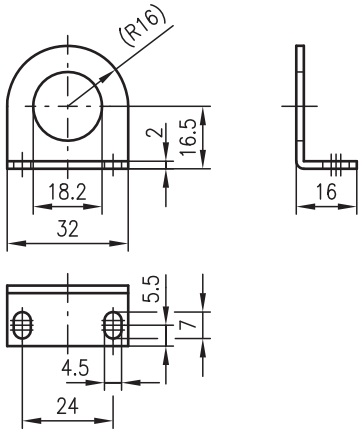


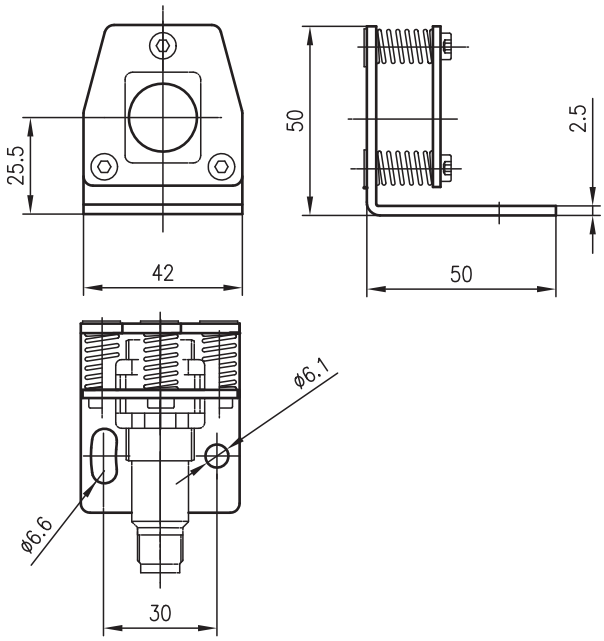

## Размеры

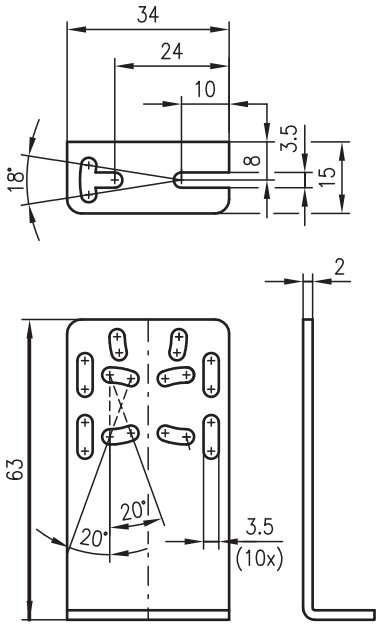


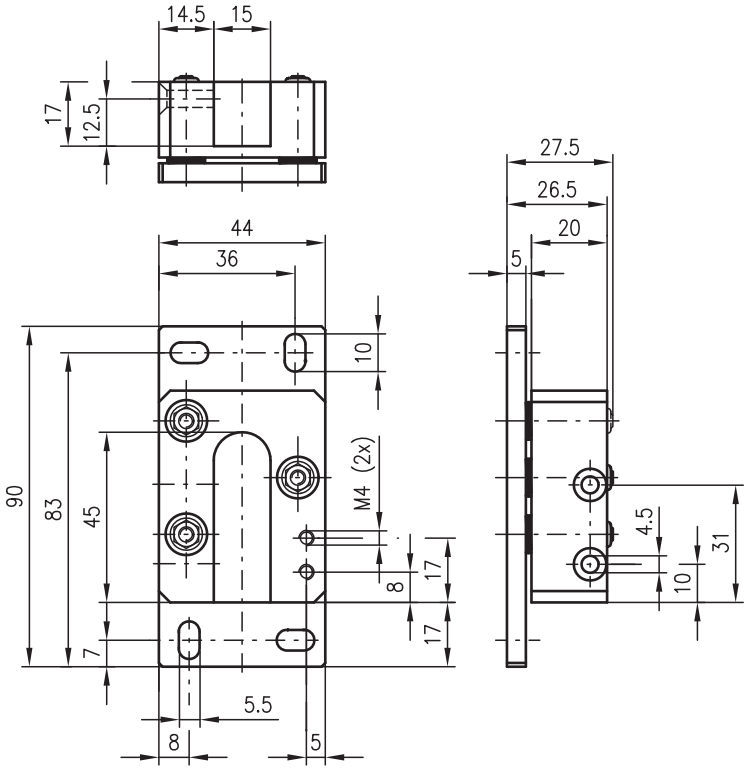


## Наименования

**BT 713** **(№ для заказа 500 80776)**

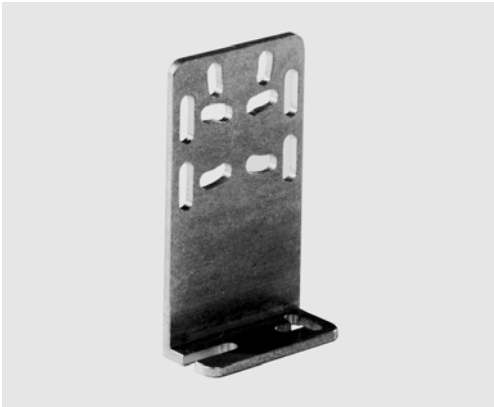

Крепежный уголок для BR 713

**BT 66** **(№ для заказа 500 16515)**

Крепежная/установочная система с качающейся пластиной для BR 713 и LS 66

## Наименования

**BT 64** **(№ для заказа 500 80152)**
Крепежная/установочная система с качающейся пластиной для LS 64

### Монтажная система ROD4-MS
**(№ для заказа 500 38066)**

Монтажная система/крепежная пластина для ROD 4

## Размеры

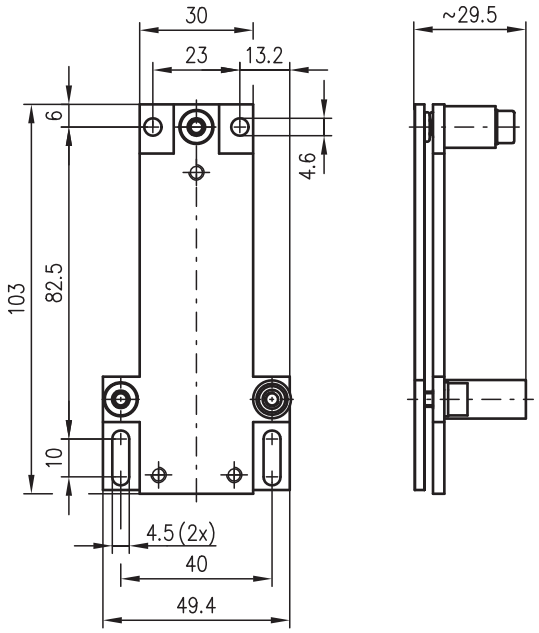


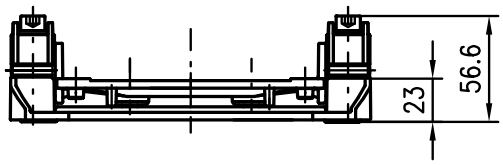


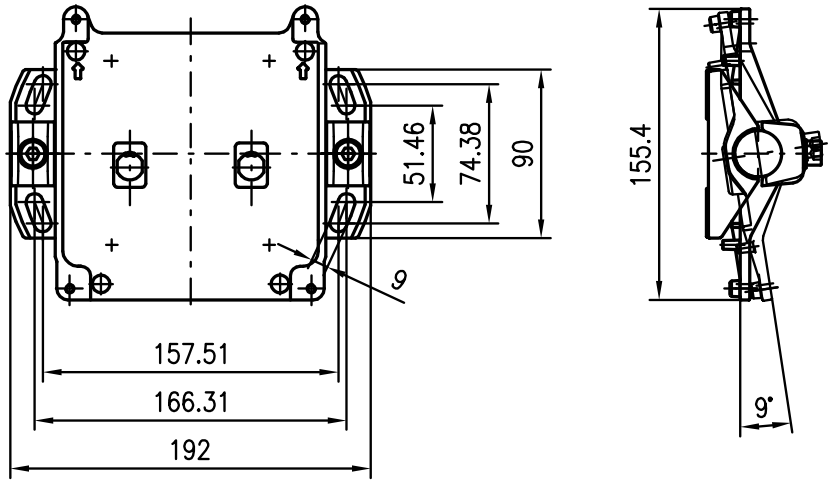

## Размеры

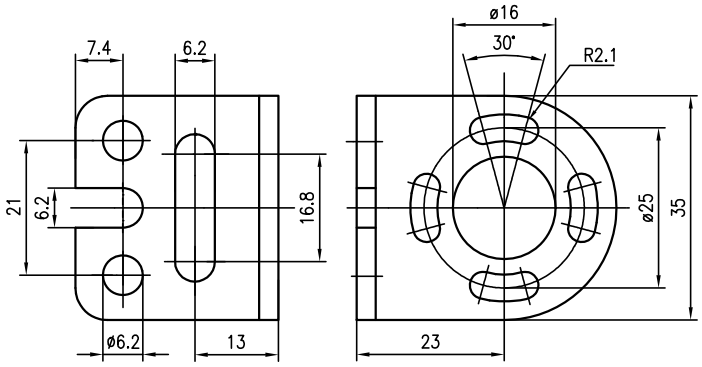


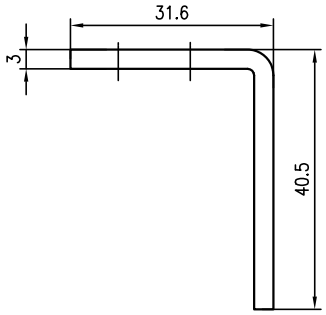


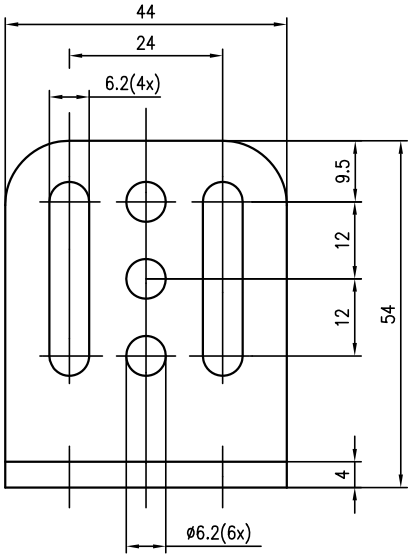


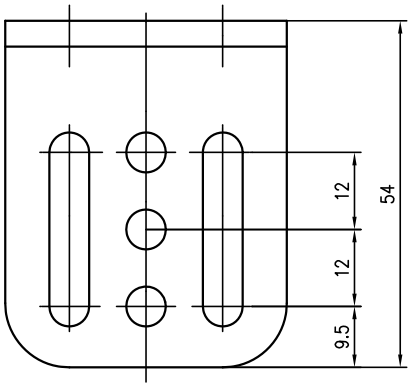


## Наименования

**BT-K2** **(№ для заказа 345899)**
Набор крепежных приспособлений для световых завес KONTURflex (с торца), состоит из 2 крепежных уголков и винтов

**BT-S** **(№ для заказа 560120)**
Набор крепежных приспособлений для световых завес KONTURflex (сбоку), состоит из 2 крепежных уголков и винтов

## Наименования

**BT-SSD** **(№ для заказа 560300)**
Набор крепежных приспособлений для световых завес KONTURflex (сбоку), с возможностью поворота, состоит из 2 пазовых сухарей и винтов

**BT-NC** **(№ для заказа 425720)**
Пазовый сухарь M6 с заклепочным швом для световых завес KONTURflex

## Размеры

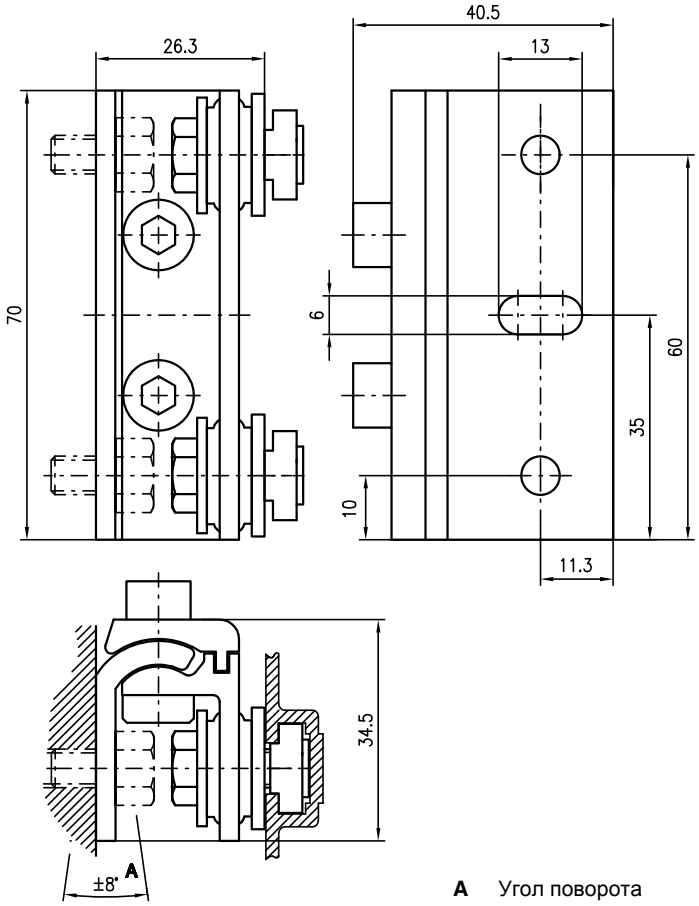


**A** Угол поворота

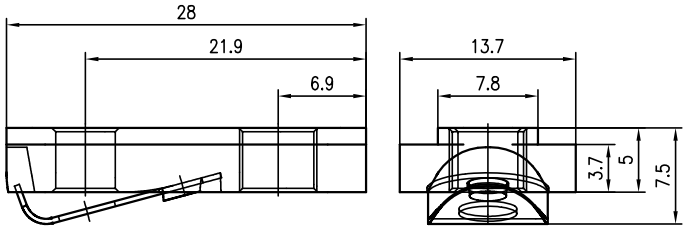


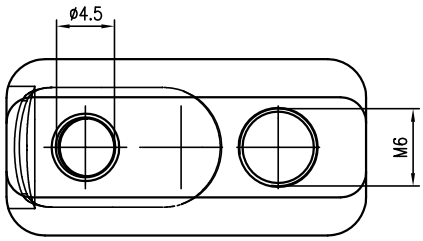

## Размеры

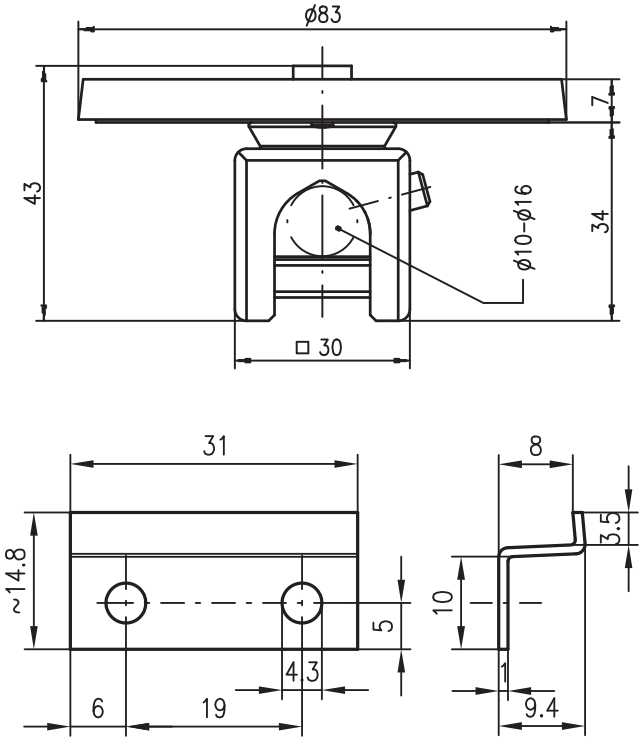


## Наименования

**UMS 96-82** **(№ для заказа 500 27191)**

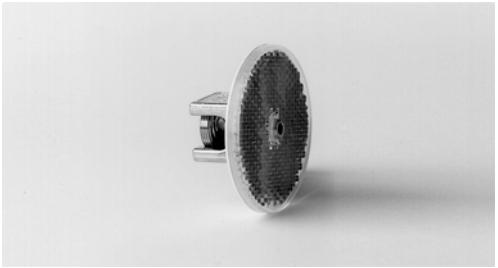

Крепление с отражателем TK 82 для круглого стержня диаметром D = 10мм … 16мм

**ET 045-01** **(№ для заказа 500 09419)**
Крепежная система для отражателей, зажимный уголок для TK 50x100, TK 100x100

## Наименования

**ARH 10** **(№ для заказа 500 80537)**

Универсальное установочное приспособление для лазерных датчиков

**Класс лазера 2 согл. EN 60825-1**

**ARH 2** **(№ для заказа 500 23547)**
Лазерная коробка, установочное приспособление с батарейным питанием для BR 78 и BR 85

**Класс лазера 2 согл. EN 60825-1**

## Размеры

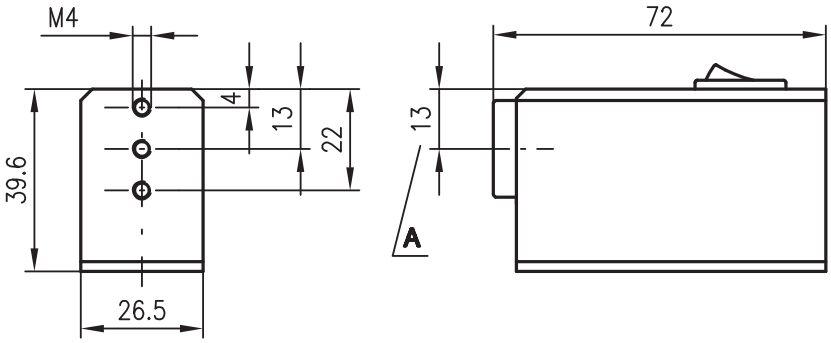


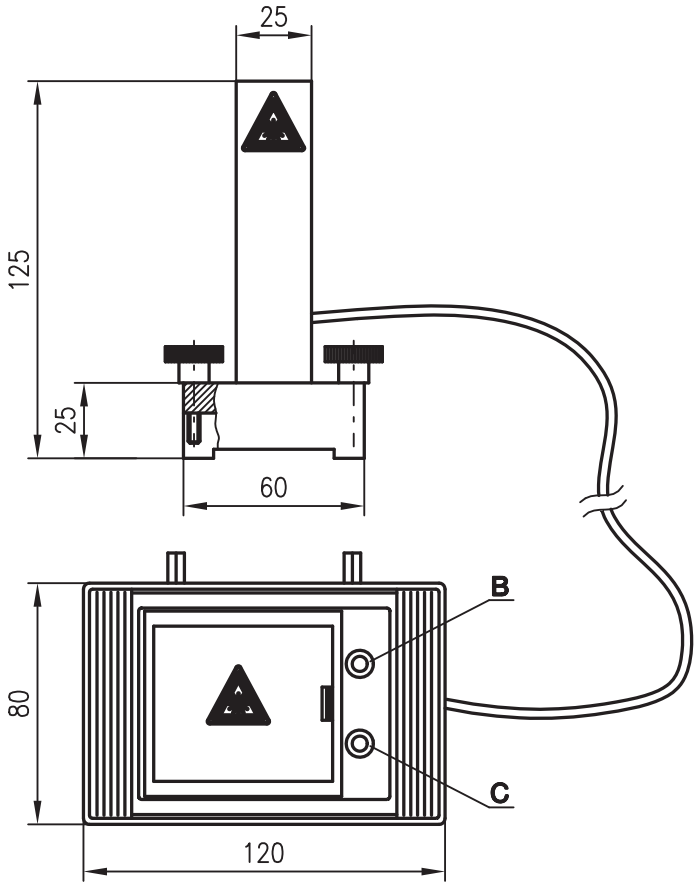

## ARH Установочные приспособления

### Размеры

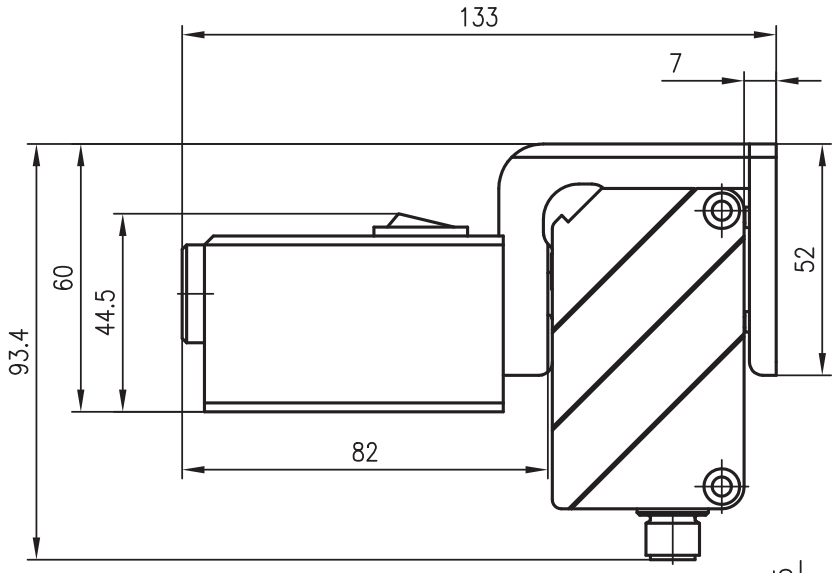


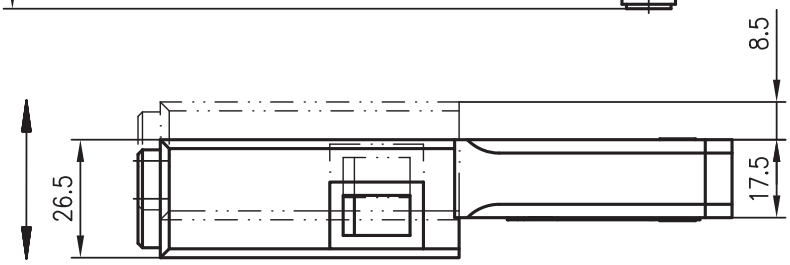


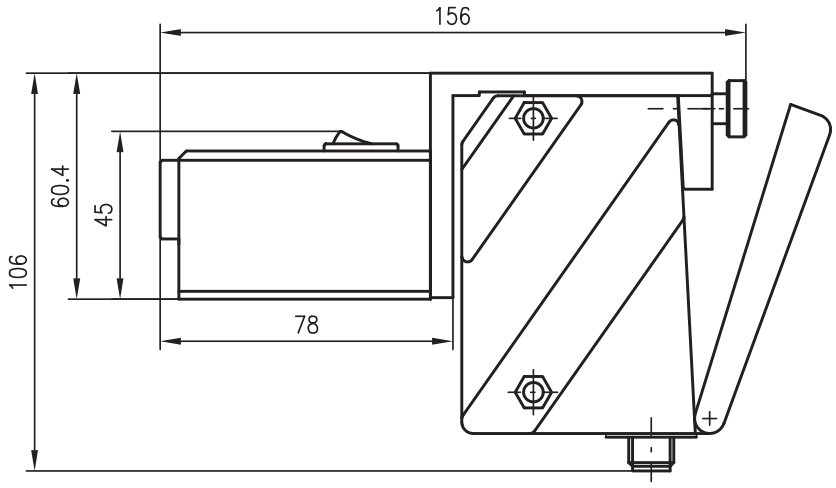


### Наименования

**ARH 46** **(№ для заказа 500 40739)**
Установочное приспособление для лазерных датчиков BR 46

**Класс лазера 2 согл. EN 60825-1**

**ARH 96** **(№ для заказа 500 80502)**

Установочное приспособление для лазерных датчиков BR 96

**Класс лазера 2 согл. EN 60825-1**

**Оптоэлектронные датчики**

Датчики с прямоугольным корпусом
Датчики с круглым корпусом, миниатюрные световые барьеры, оптические усилители
Измерительные датчики
Специальные датчики
Световые завесы
Вилочные датчики
Системы контроля наслоения и места склейки листовых материалов
Принадлежности

**Системы обнаружения**
**Системы передачи данных**
**Измерение расстояния**

Устройства считывания штрих-кода
Системы радиочастотной идентификации RFID
Интерфейсные модули
Промышленные системы обработки изображения
Оптические системы передачи данных
Оптические системы позиционирования и измерения расстояния
Ручные сканеры штрих-кода

**Датчики безопасности**
**Системы безопасности**
**Организация систем безопасности**

Защитные лазерные датчики
Защитные световые завесы
Приемопередатчики и многолучевые защитные световые барьеры
Однолучевые защитные световые барьеры
Средства безопасности для интерфейса AS
Средства безопасности для интерфейса Profibus DP
Защитные переключатели и блокираторы
Защитные реле и интерфейсы
Принадлежности и устройства сигнализации
Программное обеспечение для проектирования систем безопасности
Устройства защиты промышленного оборудования

Leuze electronic GmbH + Co. KG
In der Braike 1
D-73277 Owen
Тел. +49 (0) 7021/573-0
Факс +49 (0) 7021/573-199
info@leuze.de
www.leuze.com

Компания оставляет за собой право
на изменение документа